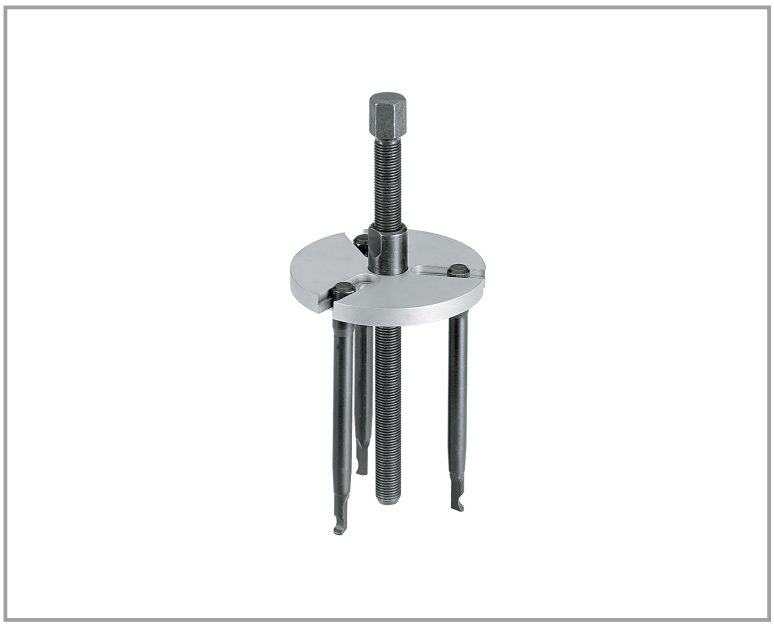

C 3301/1

ESTRAT. C 3301/1X2 CONT.

C33011002

ABC TOOLS

Descrizione completa

Adatti per lavori in estrema sicurezza, senza pericolosi scivolamenti del pezzo e estrazionifuori asse, per estrarre cuscinetti inseriti allâ™interno di una gabbia o su un alberoFlange zinco-cromate, con cave passanti per il posizionamento automatico in asse deibracci di estrazione e che consentono di utilizzare il 100% della forza impiegataDesign moderno per ottenere una maggiore funzionalità ed una migliore facilità di utilizzoaumentando di conseguenza la produttivitàComposti da:-3 flange con cave con angolazione diversa a seconda del cuscinetto da estrarre,-bracci per estrazione in serie da 4 pezzi per ogni grandezza,-vite ed anelli di sostegno (solo per gr. 2)-tabella comparativa cuscinetto-braccio-flangiaIn valigetta di resina sinteticaDimensioni LxPxh 390x290x105 mm

Specifiche di prodotto

- Codice ABC Tools: 133011002
- Codice catalogo: C 3301 1002
- EANCODE: 8031566217368
- Unita' di confezionamento: as.
- Confezione indivisibile: No
- Confezione: 1
- Novità: No
- Exclude for Google Shopping: No